MACK GRANITE EURO 5

P.J.L. mDrive HD

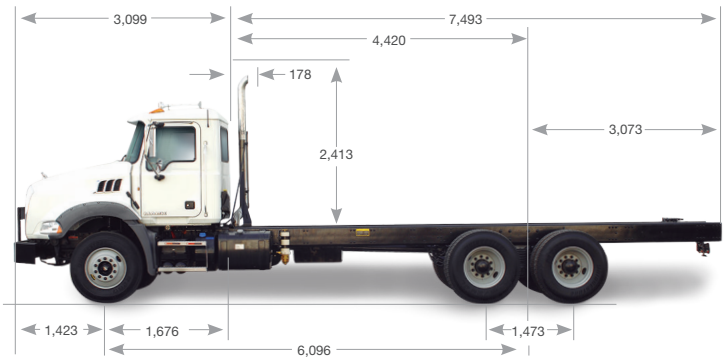

Imagen Referencial. Capacidad, carga útil y pesos no incluyen accesorios, combustible ni ad-blue y pueden sufrir modificaciones.
Dimensiones en milímetros. Fabricado en USA.

CAPACIDAD			PESO			CARGA ÚTIL		
Eje delantero	14.600 Lbs.	6.622 Kg.	Eje delantero	10.075 Lbs.	4.570 Kg.	Eje delantero	4.525 Lbs.	2.053 Kg.
Tándem Trasero	46.000 Lbs.	20.865 Kg.	Tándem Trasero	9.149 Lbs.	4.150 Kg.	Tándem Trasero	36.851 Lbs.	16.715 Kg.
Total	60.600 Lbs.	27.488 Kg.	Total	19.220 Lbs.	8.720 Kg.	Total	41.376 Lbs.	18.768 Kg.

www.salfa.cl
600 360 6200
Desde celular (2) 2927 3637

IQUIQUE • CALAMA • ANTOFAGASTA • COPIAPO • LA SERENA
SANTIAGO • TALCA • CONCEPCION • LOS ANGELES • TEMUCO
OSORNO • PUERTO MONTT • COYHAIQUE • PUNTA ARENAS

EURO5

MACK GRANITE EURO 5
P.J.L. mDrive HD

VEHÍCULO

Modelo	Mack Granite Euro 5
Tipo	Camión Multipropósito
Código interno	P.J.L. mDrive HD

TRANSMISIÓN

Caja de cambios	Mack TMD12ADO mDrive HD
N° marchas	12 Velocidades , Incluye Grade Gripper (asistente de arranque en pendiente)

MOTOR

Motor	MACK MP8
Potencia	380 HP
Torque	1.700 [Nm] entre 1000-1400 [RPM]
Cilindrada	6 cilindros en línea, 12,8 lts
Emisiones	SCR - EURO 5

EJES

Eje Delantero	MACK FXL 14.600 Lbs (6.600 Kg)
Tándem Trasero	MACK S462, 46.000 Lbs (20.866 Kg)
Diferencial	CRDP150/151
Cap. Arrastre	180.000 Lbs (81.600 Kg)
Reducción	Doble Reducción Relación 4.19

EMBRAGUE

Modelo	Eaton CL39DC13, Bidisco, 15,5”, cerámico

SUSPENSIÓN

Delantera	MACK Multileaf 14.600 Lbs. (6.600 Kg)
Trasera	MACK SS462 Camelback, 46.000 Lbs.

CHASIS

Dimensiones	11.811” x 3.54” x 0.37” (300 x 90 x 9.5 mm)
Material	Acero Resistencia 3.58 [MMLbs] (RBM)
Refuerzo	5 mm en todo el chasis

DIRECCIÓN

Modelo	Hidráulica, M100P Sheppard Power

CABINA

Cabina	Convencional CA68 sin litera Aluminio sin remaches

ASIENTOS

Asiento conductor	Mack Air 4 cámara- Resp. Alto, Susp. Aire
Asiento acompañante	Mack, Respaldo alto, Fijo

NEUMÁTICOS

Delantera	11 R22.5 - Bridgestone R260F
Trasera	11 R22.5 - Bridgestone M726EL

LLANTAS

Delantera	Acero 22.5x8.25
Trasera	Acero 22.5x8.25

FRENOS

Freno de motor	Mack PowerLeash [450 HP Potencia frenado]
De servicio	Meritor “S” de doble circuito Con ABS y Control de tracción.

COMBUSTIBLE Y AD-BLUE

Estanque Derecho	Acero 50 Gal (189.3 Lts)
Estanque Izquierdo	Acero 50 Gal (189.3 Lts)
Ad-blue	18,4 Gal (70 Lts) en “D”

EQUIPAMIENTO Y OTRAS CARACTERÍSTICAS

- Mack Co-pilot (computador a bordo)
- Bloqueador del divisor de potencia
- Enfriador de aceite de caja
- Piso de goma, aislante de calor y ruido
- Doble pulmón neumático de cabina
- Visera exterior parasol
- Espejos laterales abatibles, incluye espejo cóncavo
- Columna de dirección ajustable en profundidad y altura
- Capot de fibra de vidrio montado sobre bujes separados de cabina
- Paquete de aislación para cabina
- Aire acondicionado
- Cortacorriente exterior
- Tapabarros de silicona reemplazables
- Parabrisas de 2 piezas embutido en cabina

Salfa se reserva el derecho a cambiar las especificaciones de sus productos sin previo aviso.

www.salfa.cl
600 360 6200
Desde celular (2) 2927 3637
Oficina central Av. Américo Vespucio 3270, Maipú • Santiago
Teléfono (56-2) 2810 9000
Todos los derechos reservados © 2013 SALFA

SALFA®
SALINAS Y FABRES